Ротационные испарители Stuart RE-400 / RE-401 / RE-402

Проточные ротационные испарители для перегонки больших объемов растворителей. Серия RE-400 представлена 3 моделями с вертикальным (RE-400) и диагональным (RE-401) холодильниками с охлаждением проточной водой и модель с охлаждением при помощи обычного или сухого льда (RE-402).

Диагональный стеклянный холодильник используется для стандартной дистилляции.

Вертикально ориентированный холодильник применяется для перегонки растворителей с более высокой температурой кипения.

Холодильник с охлаждением при помощи льда применяется для перегонки для летучих или низкокипящих растворителей. Также может использоваться при невозможности подключения ротационного испарителя к проточной воде или рециркулятору.

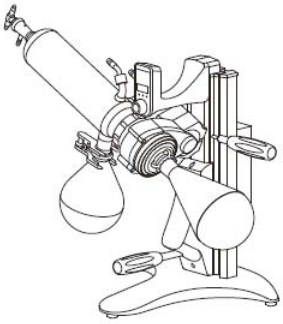

RE400/P

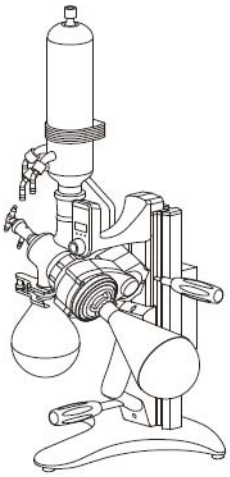

RE401/P

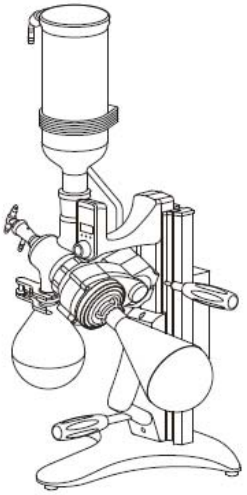

RE402/P

Особенности

- Вакуумная система выпуска дистиллята и система непрерывной подачи растворителя в испарительную колбу позволяет осуществлять перегонку больших объемов растворителей с целью их очистки без необходимости прерывания процесса.
- Реверсивный привод обеспечивает скорость вращения испарительной колбы в диапазоне от 10 до 310 об/мин. Цифровое управление привода может быть ориентировано как для левшей, так и для правшей;
- Простой уравновешенный подъемный механизм с ходом 180 мм;
- Химически инертный паропровод из ПТФЭ/стекла;
- Долговечное вакуумное уплотнение из ПТФЭ, импрегнированного графитом;
- Эффективная система отстыковки колбы и испарительной трубки;
- Все три варианта холодильников доступны в исполнении с пластиковым покрытием;
- Доступны испарительные колбы объемом от 50 до 2000 мл и приемные колбы объемом от 100 до 1000 мл.
- Для испарительных колб емкостью менее 250 мл необходимо использовать удлинитель (код RE100/EA), чтобы колба достигла уровня воды.
- Испарительные и приемные колбы объемом 500-2000 мл доступны с пластиковым покрытием, обеспечивающим дополнительную безопасность при использовании стеклянной посуды в вакууме. Пластиковое покрытие снижает вероятность травмирования оператора в случае выхода из строя любого стеклянного компонента в условиях вакуума и дает возможность безопасно перелить продукты дистилляции в подходящий сосуд.
- Посуда с пластиковым покрытием может использоваться только при температурах ниже 80ºС.
- В базовой комплектации все три модели поставляется без нагревательной ванны с конденсорами, соответствующим заказанной модели и колбами объемом 1000 мл;
- Опционально доступны две нагревательные бани с цифровым управлением – водяная (V=4.3 л / 90ºС) и масляная (V=5л / 180ºС), рециркуляторы и вакуумные насосы;

Технические характеристики

Модель	**RE400**	**RE401**	**RE402**
Тип конденсора	диагональный	вертикальный	вертикальный
Тип охлаждение	проточное водяное	проточное водяное	лед или сухой лед
Скорость вращения, об/мин	10-310		
Направление вращения	вправо / влево /реверсивное		
Блок управления	цифровой, встроенный		
Габариты, мм	385 x 335 x 470-610	385 x 335 x 470-610	385 x 335 x 470-610

Информация для заказа

- Ротационный испаритель RE400, диагональный холодильник с комплектом обычного стекла;
- Ротационный испаритель RE400/P, диагональный холодильник с комплектом стекла с покрытием;
- Ротационный испаритель RE401, вертикальный холодильник с комплектом обычного стекла;
- Ротационный испаритель RE401, вертикальный холодильник с комплектом стекла с покрытием;
- Ротационный испаритель RE402, вертикальный холодильник для льда с комплектом стекла;
- Ротационный испаритель RE401, вертикальный холодильник для льда с комплектом стекла с покрытием;

Аксессуары и запчасти для ротационных испарителей Stuart

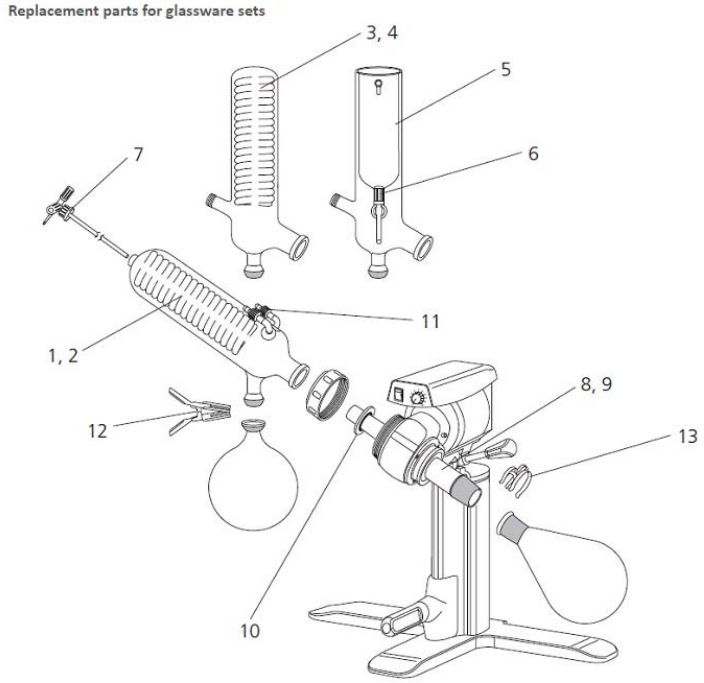

стеклянная посуда с пластиковым покрытием рассчитана на температуру не выше 80°C и поэтому не подходит для использования с масляной ванной RE400OB

- RE200/ SA Защита от брызг. Адаптер для защиты от попадания брызг жидкости в конденсатор в случае «удара». Также подходит для жидкостей, склонных к пенообразованию. Конус и гнездо 29/32.
- RE100/ EA Удлинительный адаптер для испарительных колбам объемом 50 мл или 100 мл. Шлиф 29/32. Устанавливается между испарительной трубкой и колбой.
- FD50/ 4RE Испарительная колба 50 мл;
- FD100/ 4RE Испарительная колба 100 мл;
- FD250/ 4RE Испарительная колба 250 мл;
- FD500/ 4RE Испарительная колба 500 мл;
- FD500/ 4REP Испарительная колба 500 мл с пластиковым покрытием, шлиф 29/32;
- FD1L/ 4RE Испарительная колба 1000 мл;
- FD1L/ 4REP Испарительная колба 1000 мл с пластиковым покрытием, шлиф 29/32;
- FD2L/ 4RE Испарительная колба 2000 мл;
- FD2L/ 4REP Испарительная колба 2000 мл с пластиковым покрытием, шлиф 29/32;
- RE100/ RF/ 50 Приемная колба 50 мл, сферическая головка S35
- RE100/ RF/ 100 Приемная колба 100 мл;
- RE100/ RF/ 250 Приемная колба 250 мл;
- RE100/ RF/ 500 Приемная колба 500 мл;
- RE100/ RF/ 500P Приемная колба 500 мл с пластиковым покрытием;
- RE100/ RF/ 1L Приемная колба 1000 мл;
- RE100/ RF/ 1LP Приемная колба 1000 мл с пластиковым покрытием;

№№	Модель	Описание
1	RE100/ CO	Диагональный конденсатор, набор стекла 00
2	RE100/ COP	Диагональный конденсатор с пластиковым покрытием, набор стекла 00P
3	RE200/ VC	Вертикальный конденсатор, набор стекла 01
4	RE200/ VCP	Вертикальный конденсатор, с пластиковым покрытием, набор стекла 01P
5	RE200/ CFP	Конденсатор для льда, с пластиковым покрытием, набор стекла 02P
6	RE200/ CFD	Дренаж для конденсатора льда, набор стекла 02 и 02P
7	RE100/ VR	Подающая трубка/вакуумный сброс, для всех наборов стекла
8	RE100/ VT	Паротрубные диагональные конденсаторы, для наборов стекла 00 и 00P
9	RE100/ VT/ CF	Испарительная трубка для конденсаторов с вертикальным змеевиком и холодным пальцем, для наборов стекла 01, 01P, 02, 02P
10	RE100/ VS	Вакуумный затвор, для всех наборов стекла
11	4510/ 04/ 01	Резьбовые соединители из ПТФЭ, для всех наборов стекла, 1 шт.
12	JC35/ 1	Зажим соединительный для приемной колбы, для всех наборов стекла
13	KCM29	Зажим соединительный для испарительной колбы, для всех наборов стекла

Цифровые ванны RE400DB, RE400OB

Разработаны для использования с роторными испарителями Stuart. Обеспечивают максимальную эффективность при минимальной занимаемой площади.

Четкий светодиодный цифровой дисплей показывает фактическую или заданную температуру ванны.

Обе модели имеют внешний корпус из химически стойкого полипропилена и чаши, устойчивые к коррозии. Емкость водяной нагревательной ванны снабжена удобной ручкой для транспортировки.

Водяная баня RE400DB

Масляная баня RE400OB

Технические характеристики

Модель	**RE400DB**	**RE400OB**
Описание	водяная баня	масляная ванна
Диапазон температур	КТ до 90°С	КТ до 180°С
Разрешение экрана	1°С	1°С
Контроль температуры	±1°С	±1,5°С (вода) ±3°С (масло)
Вместимость	4,3 литра	5 литров
Мощность нагревателя	1400 Вт	1400 Вт
Размеры (мм)	285 x 295 x 244	282 x 282 x 244
Электроснабжение	230В, 50Гц	230В, 50-60Гц

(Обратите внимание, что стеклянная посуда с пластиковым покрытием рассчитана на температуру не выше 80°С и поэтому не подходит для использования с масляной ванной RE400OB)

Вакуумный насос RE3022C

Мощный компактный вакуумный насос с регулятором для использования с роторным испарителем Stuart. Понижение давления в испарительной колбе ротационного испарителя значительно повышает эффективность дистилляции за счет снижения температуры кипения жидкостей. Вакуумный насос RE3022C может использоваться для любых задач, требующих создания вакуума.

RE3022C

В стандартной комплектации включает регулятор вакуума и улавливающие бачки для защиты насоса от попадания жидкости.

- Тихая работа, отсутствие вибрации;
- Долговечные головки и диафрагма из ПТФЭ, клапаны Kalrez®;
- Сухая система, не требующая технического обслуживания;

Технические характеристики

Модель	**RE3022C**
Предельное давление	12 мбар
Скорость потока	21 в минуту
Масса	9,6 кг
Размеры (ШхГхВ)	172 x 352 x 223 мм
Электроснабжение	230В, 50-60Гц, 150Вт

Рециркуляционный охладитель SRC5

Обеспечивает мощное охлаждение для внешнего устройства до -20°C, что значительно повышает эффективность конденсации паров. Может использоваться для охлаждения одновременно двух ротационных испарителей.

Рециркуляционный охладитель не только намного мощнее обычного водяного охлаждения, но также является идеальной альтернативой, когда потребление воды является проблемой по экономическим, экологическим или практическим причинам.

- Цифровая установка температуры;
- Легко читаемый светодиодный дисплей четко показывает текущую температуру охлаждающей среды с точностью до ±2°C, а заданная температура отображается нажатием одной кнопки.
- Бесшумная работа;
- Функция защитного отключения;
- Встроенная защитная сигнализация при перегрузке холодильного агрегата;
- Встроенный пылевой фильтр доступен без инструментов через съемную переднюю панель.
  специальный слив для легкого опорожнения и очистки
- Подходит для установки на столе или под ним.

Технические характеристики

Модель	**SRC5**
Охлаждающая способность	450 Вт при 10°C
Диапазон температур	от -20 до +30°C
Точность управления	± 1°C (от 30 до 0°C), ± 2°C (от -1 до -20°C)
Вместимость ванны	3 литра
Скорость насоса	9 литров в минуту
Размеры (ШхГхВ)	205 x 445 x 545 мм
Нетто	28 кг
Электроснабжение	220В, 50Гц

* При комнатной температуре 20ºC

Информация для заказа

- Баня водяная RE400DB (для ротационного испарителя RE400, RE401), цифровая;
- Баня масляная RE400OB (для ротационного испарителя RE400, RE401), цифровая;
- Вакуумный насос RE3022C, 12Мбар, 18 л/мин. с регулятором;
- SRC5 Рециркуляционный охладитель, V= 3 л, T от -20 до +30°C;
- SRC14 Рециркуляционный охладитель, V= 16,5 л, T от -20 до +30°C;